Схема сборки кровати с ящиками для белья

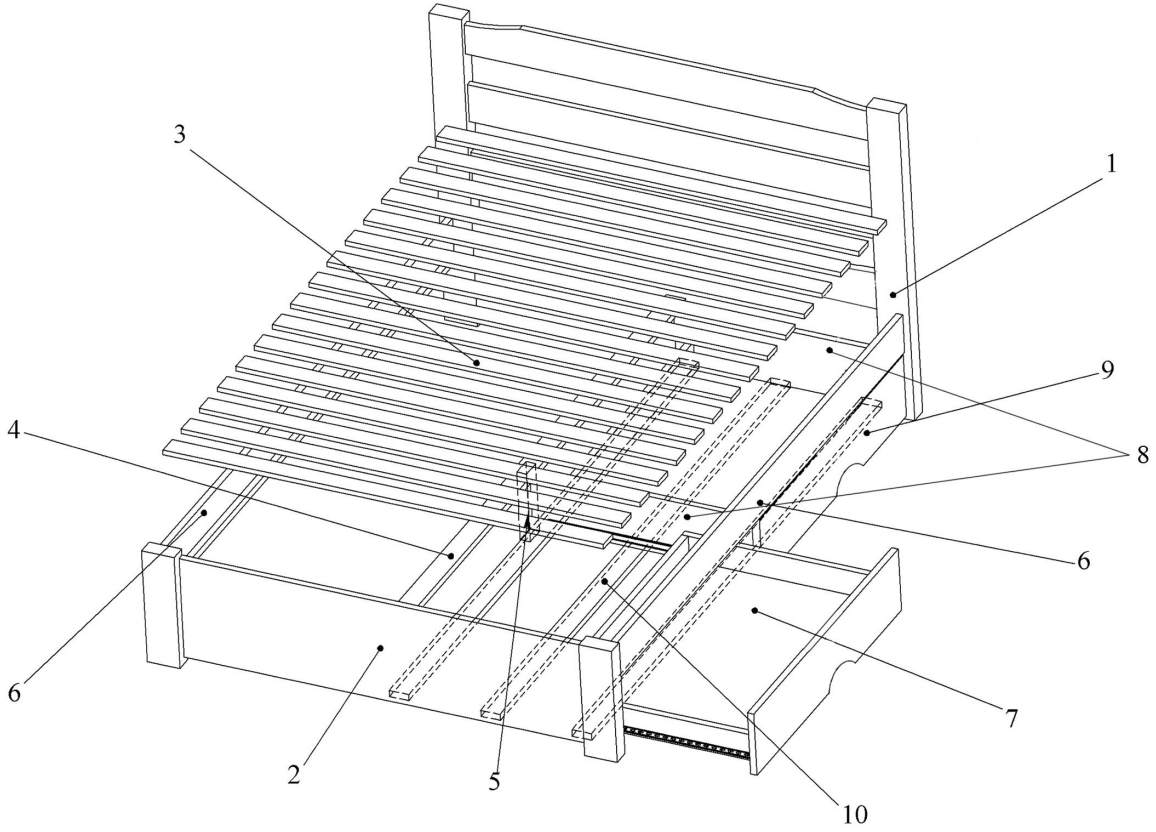

Поз	Наименование	Кол-во	Поз	Наименование	Кол-во
1	Изголовье	1	6	Царга	2
2	Изножье	1	7	Короб ящика	2
3	Ламели	16	8	Стоевая	3
4	Центральный брус основания	1	9	Фасад ящика	2
5	Нога опорная	1	10	Опорная рейка для стоевых	3

Поз	Наименование	Кол-во
	Фурнитура	
11	Телескопические направляющие 700мм	2
12	Саморез 3,5х30	54
13	Саморез 3,5х40	9
14	Саморез 3,5х16	16
15	Конформат 6,4х50	6